PŘED ZAHÁJENÍM VÝROBY PŘEMĚŘIT STAVEBNÍ OTVORY A KONSTRUKCE!! KONEČNÉ ÚPRAVY ODSOUHLASIT S INVESTOREM A PROJEKTANTEM!!

| Projektant: | Vedoucí projektant: | Zodp. projektant: | Vypracoval: | Výpis výrobků | List: |
|---|---|---|---|---|---|
| ING.JOSEF SLABÝ<br>ARNOLEC 30<br>588 27<br>tel.: 604421855 | ING.J.SLABÝ | ING.J.SLABÝ | ING.J.SLABÝ | ZÁMEČNICKÝCH | 24 |
| | Akce: DOSTAVBA ZŠ LUKA NAD JIHLAVOU | | Zak. číslo: 60/10/2021 | | |

| Označení na výkr. | Sborník Značka Detail | SCHÉMA: | POPIS: | 1.PP | 1.NP | 2.NP | 3.NP | 4.NP | Σ |
|---|---|---|---|---|---|---|---|---|---|

350

OCELOVÉ ZÁBRADLÍ V PROSTORU SCHODIŠTĚ: VNĚJŠÍ RÁM ZÁBRADLÍ JE TVOŘEN JEKLOVÝMI PROFILY 40/25/3. VERTIKÁLNÍ PRVKY JSOU TVOŘENY JEKLOVÝMI PROFILY 25/25/2, KTERÉ JSOU OD SEBE UMÍSTĚNY VE VZDÁLENOSTI 110 MM. MADLA BUDOU UKOTVENO DO STĚN ZDIVA KULATINOU ø10 MM ZASEKANOU DO ZDI. KULATINA BUDE OPATŘENA ČTVERCOVOU PLECHOVOU KRYTKOU. ZÁBRADLÍ BUDE KOTVENÉ DO SCHODIŠŤOVÝCH STUPŇU A PODEST. (KOTVENÍ BUDE CHEMICKÝMI KOTVAMI 4 KS DO ČTVERCOVÉ KRYTKY 100/100 MM POD KAŽDÝM PROSTAVENÝM SLOUPKEM, VZDÁLENOST SLOUPKŮ CCA 1M)

ZÁBRADLÍ BUDE NEREZ. CELÁ KONSTRUKCE SCHODIŠTĚ MUSÍ BÝT UPŘESNĚNA PŘI REALIZACI S DODAVATELEM!!

355

PŮDORYS 4.NP

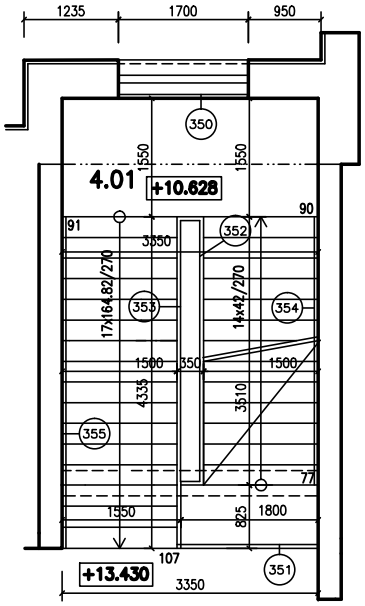


350

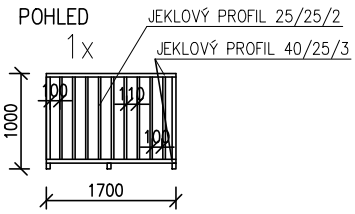


351

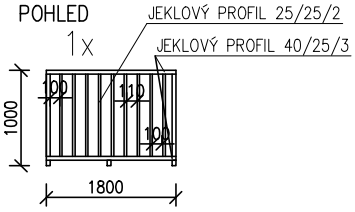


352 1x

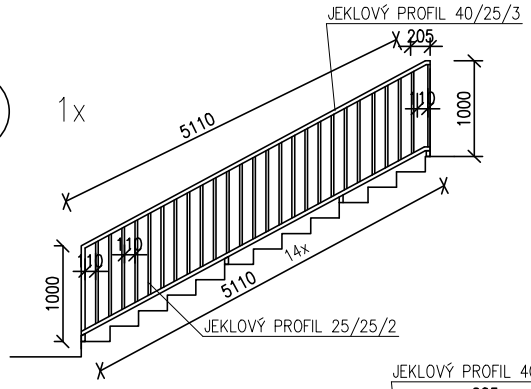


354 1x

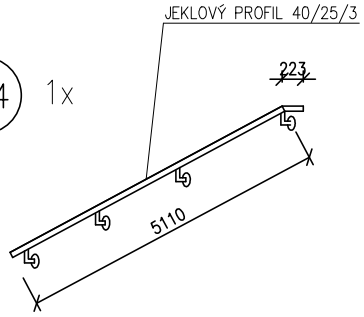


353 1x

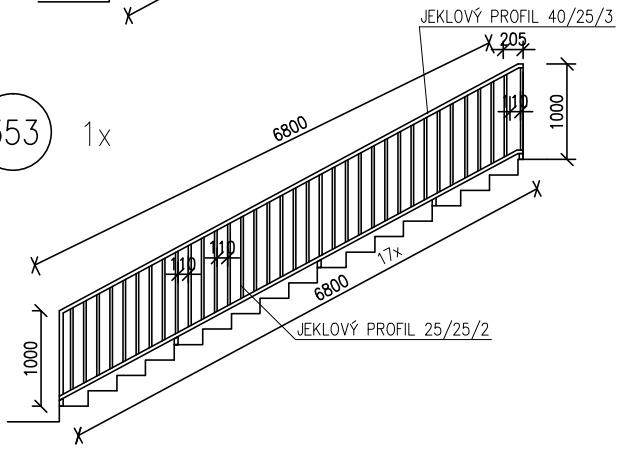

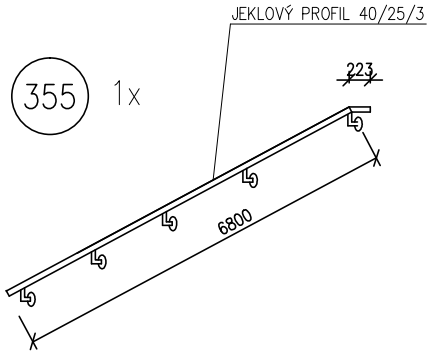
355 1x